同軸固定減衰器

SANKEN

● 型　名　SA-322E（防水）

● 仕　様

特性インピーダンス	50Ω	減衰量	1 ～ 7dB	±0.4dB
周波数範囲	DC～6GHz		8 ～15dB	±0.5dB
電力定格	30W　at　25℃		16～25dB	±0.7dB
VSWR	1.2　max.		26～35dB	±1.0dB
使用温度範囲	－55℃～125℃		36～40dB	±1.5dB
防水保護等級	7			

● 寸　法

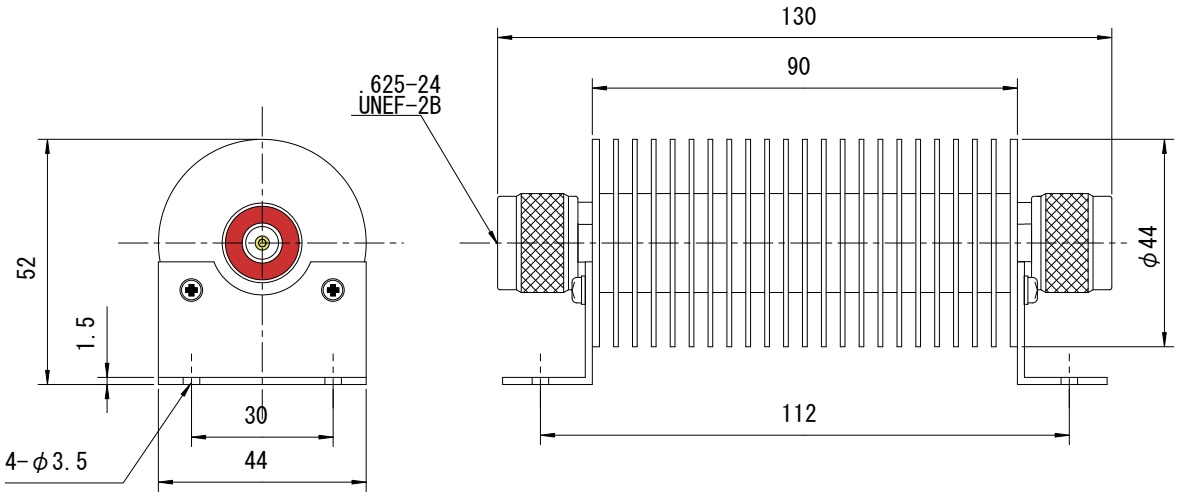

重量 240g

● 材料及び処理

名称	材質	処理
カップリングナット	SUS	—
コネクタ外部導体	SUS	—
コネクタ中心導体	ベリリウム銅	Au メッキ
絶縁体	テフロン	—
減衰素子	セラミック酸化金属皮膜	—
放熱器	Al	黒アルマイト
防水材	シリコンゴム	—

注：RoHS2 指令対応品

株式会社　サンケン

〒101-0047 東京都千代田区内神田 3-9-3 喜助神田西口ビル 7F
TEL:03-3256-9952　FAX:03-3256-9953　E-mail:contact@sanken-ltd.co.jp